ՀԱՏՈՒՅԹ 1 - 1

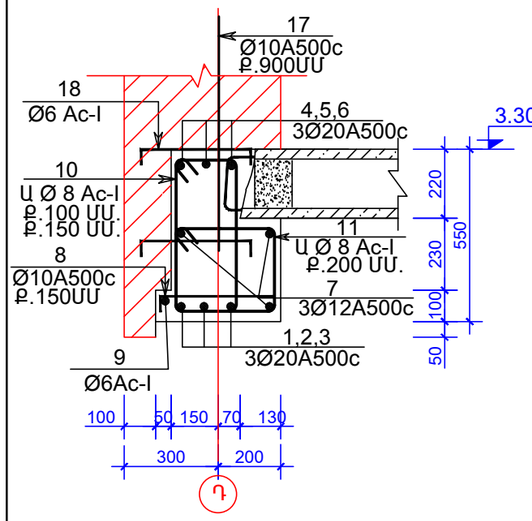

ՀԱՏՈՒՅԹ 2 - 2

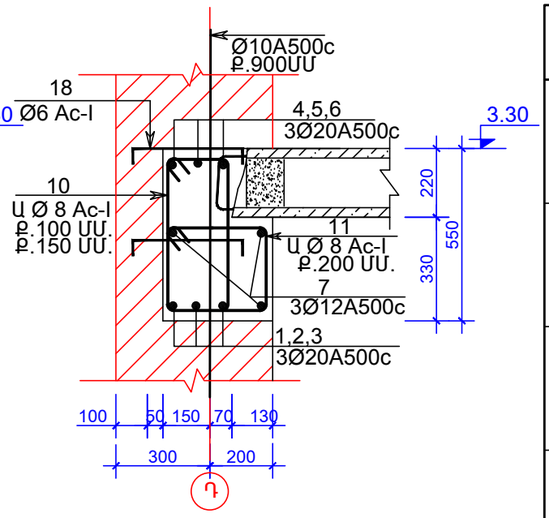

ԴԻՐՔ	ԷՍՔԻԶ
1	400 / 4600
4	400 / 7600
8	50 / 350
10	270 / 600 / 170 / 500
11	380 / 400 / 280 / 300
14	250 / 400 / 150 / 300
18	50 / 350 / 50

ՀԱՏՈՒՅԹ 3 - 3

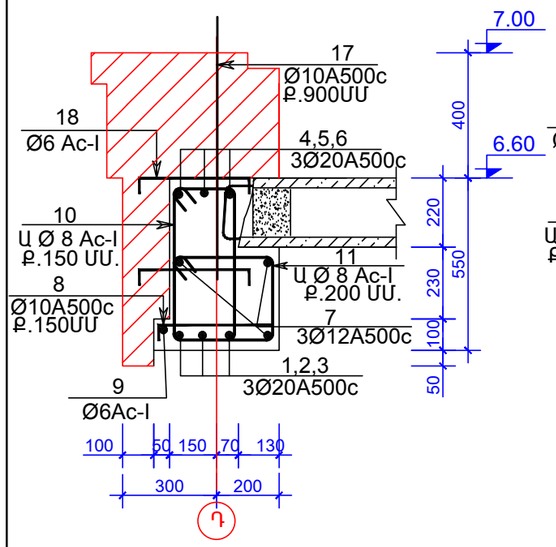

ՀԱՏՈՒՅԹ 4 - 4

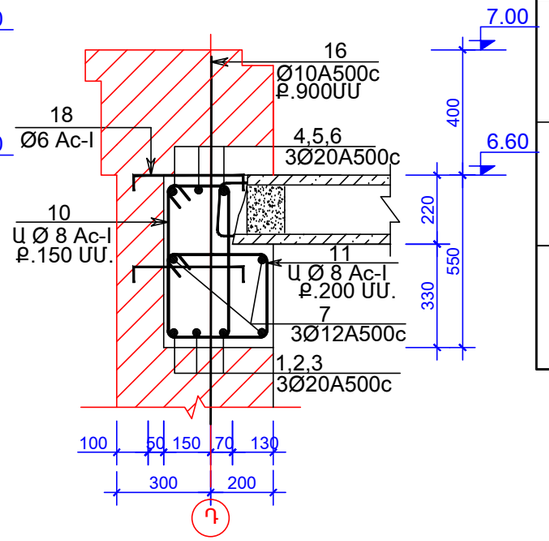

ՀԱՏՈՒՅԹ 5 - 5

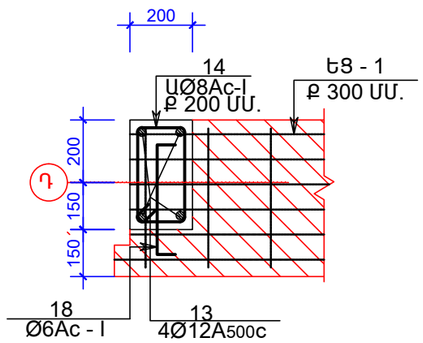

ՆՅՈՒԹԵՐԻ ԾԱԽՍԻ ՄԱՍՆԱԳԻՐ

ԴԻՐՔ	ՆՇԱՆԱԿՈՒՄ	ԱՆՎԱՆՈՒՄ	ՔԱՆԱԿ ՀԱՏ	ԷԼԵՄԵՆՏԻ ՔԱՇԸ	ԷԼԵՄ.ՔԱՇԸ ԿԳ	
		ՇՐՋԱՆԱԿ «Դ» ԱՌԱՆՑՔՈՎ				
		ՊԱՐԶՈՒՆԱԿ				A500C 1258 Ac - I 443
1		Ø 20A500C L = 5000 ՄՄ.	12	12.50ԿԳ.	150	
2		Ø 20A500C L = 4500 ՄՄ.	24	11.00ԿԳ.	264	
3		Ø 20A500C L = 2900 ՄՄ.	12	7.00ԿԳ.	84	
4		Ø 20A500C L = 8000 ՄՄ.	12	20.00ԿԳ.	240	
5		Ø 20A500C L = 5900 ՄՄ.	12	14.50ԿԳ.	174	
6		Ø 20A500C L = 6000 ՄՄ.	6	15.00ԿԳ.	90	
7		Ø 12A500C ΣL = 220 ԳԾ.Մ.	-	-	196	
8		Ø 10A500C L = 400 ՄՄ.	240	0.25ԿԳ.	60	
9		Ø 6 Ac - I ΣL = 37 ԳԾ.Մ.	-	-	8	
10		Ø 8 Ac - I L = 1540 ՄՄ.	440	0.60ԿԳ.	264	
11		Ø 8 Ac - I L = 1360 ՄՄ.	310	0.55ԿԳ.	171	
		ԲԵՏՈՆ B 20 V =10.0 Մ³				
		ՆԵՐԴԻՐ ԷԼԵՄԵՆՏՆԵՐ				A500C 86
12		Ø 20A500C L = 250 ՄՄ.	132	0.65ԿԳ.	86	
		Ե/Բ ԵԶՐԱԿԱԼ				A500C 213 Ac - I 95
13		Ø 12A500C ΣL = 240 ԳԾ.Մ.	-	-	213	
14		Ø 8 Ac - I L = 1100 ՄՄ.	210	0.45ԿԳ.	95	
		ԲԵՏՈՆ B 20 V =3.0 Մ³				
		ՊԱՏԵՐԻ ԱՄՐԱՆԱՎՈՐՈՒՄԸ				A500C 29 Ac - I 56 Br-I - I 504
16		Ø 10A500C L = 1800 ՄՄ.	10	0.90ԿԳ.	9	
17		Ø 10A500C L =900 ՄՄ.	50	0.40ԿԳ.	20	
18		Ø 6 Ac - I L = 450 ՄՄ.	560	0.10ԿԳ.	56	
	ԵՌԱԿՑԱ ՑԱՆՑ՝ ԵՑ - 1	Ø 5 Br-I ∑L=360ԳԾ.Մ	-	1.40ԿԳ.	504	

ԱՄՐԱՆՆԵՐԻ ԿՑՄԱՆ ՀԱՆԳՈՒՅՑ

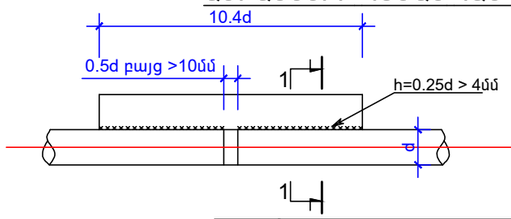

ԸՍՏ 1-1

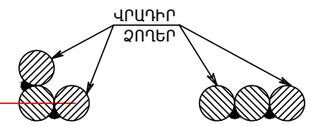

YERANG LLC Architectural designing and construction				ՊԱՏՎԵՐ 04 - 15	ԱԼԲՈՄ 2	ՄԱՍ Կ
	ԿՈՆՍՏՐ.	ԿԱՐԱՊԵՏՅԱՆ Հ.		ՀՀ ՇԻՐԱԿԻ ՄԱՐԶԻ ՎԱՐԴԱՔԱՐԻ 100 ՏԵՂԱՆՈՑ ԴՊՐՈՑԻ ԿԱՌՈՒՑՄԱՆ ԱՇԽԱՏԱՆՔԱՅԻՆ ՆԱԽԱԳԻԾ		
	ՆԱԽԱԳԾԵՑ	ԱՏԱԼՅԱՆՑ Ա.				
					ՓՈՒԼ	ԹԵՐԹ	ԹԵՐԹԵՐ
					Ա.Ն.	28	34
	ԱՄՍԱԹԻՎ	ԳՈՒՅՔԱՀԱՄԱՐ	ԱՐԽԻՎ N %	ՀԱՏՈՒՅԹ 1 - 1 -:- ՀԱՏՈՒՅԹ 5 - 5 ՆՅՈՒԹԵՐԻ ԾԱԽՍԻ ՄԱՍՆԱԳԻՐ	ՍՊԸ « ԵՐԱՆԳ »	